LESO PRODUKT®

Vaš lesni center v Sloveniji

VELEPRODAJNI KATALOG

TALNIH OBLOG

SKLADIŠČNI PROGRAM

WWW.LESOPRODUKT.EU

KAZALO

Kontaktni podatki 3

TALNE OBLOGE Egger 4

Egger HOME DESIGN GreenTec pod - EHD 5

Large 6

Classic 7

Egger HOME COMFORT pod- EHC 11

Kingsize 12

Large 13

Classic 14

Egger HOME LAMINAT pod- EHL 16

Kingsize 17

Large 19

Classic - 7 mm 20

Classic - 8 mm 22

Egger HOME - AQUA - LAMINATNI pod 26

Classic 27

Egger LAMINATNI pod BASIC - EBL 30

Classic 31

TALNE OBLOGE Tarkett 32

LAMINAT Tarkett 33

Laminat debeline 9 mm 34

Laminat debeline 10 mm 35

Laminat debeline 12 mm 36

Laminat debeline 14 mm 37

VINILI Tarkett 39

VINILI na LEPLJENJE 40

Kolekcija Essential 30 40

LEPILO za VINILE 42

VINILI na KLIK 43

Kolekcija Starfloor click 30 43

PODLOGA za VINILE 45

PARKETI Tarkett 46

PARKETI Tarkett - TROSLOJNI TROLAMELNI 47

PARKETI Tarkett - TROSLOJNI ENOLAMELNI 50

DODATKI za TALNE OBLOGE 52

PODLOGE 52

OSTALI DODATKI 52

ZAKLJUČKI za letve 52

LEGENDA za Egger pode 54

Naši POSLOVNI PARTNERJI 56

Cenik velja od 1. avgusta 2020.

Cene veljajo od datuma veljavnosti, navedenega v ceniku, do preklica oziroma do izdaje novega cenika.

KONTAKTNI PODATKI

CELJE

Opekarniška cesta 2, 3000 CELJE
Telefon: 03/428 42 52
031/39 35 17
Fax: 03/428 42 60

PE LJUBLJANA

Cesta na Brdo 85, 1000 LJUBLJANA
Telefon: 01/423 87 50
Fax: 01/423 87 55

PE PREVALJE

Pri Brančurniku 9a,
2391 Prevalje
Telefon: 041/64 23 43

PE NOVO MESTO

Na žago 6, 8351 STRAŽA
Telefon: 07/393 17 40

PE MURSKA SOBOTA

Plese 2, 9000 MURSKA SOBOTA
Telefon: 041/86 93 14

KOMERCIALISTI NA TERENU

www.lesoprodukt.eu info@lesoprodukt.eu

Celje	**STOJAN JEŽ**	041/707-307	stojan.jez@lesoprodukt.eu
Celje s širšo okolico	**MATIS FILIPIČ**	051/424-947	matis.filipic@lesoprodukt.eu
Dolenjska, Sp. Posavje	**BOŠTJAN DIRNBEK**	051/440-217	bostjan.dirnbek@lesoprodukt.eu
Gorenjska	**MARKO FABIJAN**	041/305-699	marko.fabijan@lesoprodukt.eu
Grosuplje; Iv. gorica, Cerknica	**BOJAN VONČINA**	051/417-643	bojan.voncina@lesoprodukt.eu
Koroška, Dravska dolina, Pohorje	**MARKO ŠTEHARNIK**	041/642-343	marko.steharnik@lesoprodukt.eu
Ljubljana, notranjska, primorska	**TOMAŽ MESEC**	041/753-134	tomaz.mesec@lesoprodukt.eu
Ljubljana - okolica	**ROK SETNIKAR**	031/353-369	rok.setnikar@lesoprodukt.eu
Ljubljana - prodaja poh. okovja	**PRIMOŽ OCEPEK**	041/752-457	primoz.ocepek@lesoprodukt.eu
Nabava in prodaja pohištvenega okovja	**BOŠTJAN GABERŠEK**	051/458-522	bostjan.gabersek@lesoprodukt.eu
Savinjska dolina, Medvode, Kamnik, Domžale	**BORUT KUDER**	041/713-230	borut.kuder@lesoprodukt.eu
Šmarje, Rogaška, Šentjur	**DAMJAN ŽVEGLER**	031/646-356	damjan.zvegler@lesoprodukt.eu
Štajerska	**DEJAN ŽEL**	031/646-242	dejan.zel@lesoprodukt.eu
Prekmurje	**GORDANA BOROVIČ**	030/711-374	gordana.borovic@lesoprodukt.eu
Zasavje	**UROŠ PEČNIK**	030/333-633	uros.pecnik@lesoprodukt.eu
Celje razrez	**BRANKO DOBERŠEK**	041/640-706	branko.dobersek@lesoprodukt.eu
Ljubljana razrez	**ALEŠ JERAJ**	030/709-594	ales.jeraj@lesoprodukt.eu
Novo mesto razrez	**JASMINA HRIBAR**	030/318-834	jasmina.hribar@lesoprodukt.eu

TALNE OBLOGE

Egger HOME DESIGN GreenTec pod | EHD

Robusten, vodotesen, naraven.

LASTNOSTI

Egger DESIGN GreenTec pod je zasnovan tako, da se lahko kosa z vsemi izzivi bivanja. Narejen je iz lesa in 100% brez PVC dodatkov. Njegova trpežna in proti svetlobi odporna površina je zagotovilo za dolgotrajen brezhiben videz.

IZDELAVA

Odlikujejo ga posebna struktura in vodotesna površina GreenTec nosilnih plošč, zelo majhna stopnja nabrekanja in zelo fleksibilen sistem polaganja Clic *it!* Nečistoče na površinah Design poda GreenTec težko obstanejo. Je trpežen, mehansko odporen in oblikovno stabilen, odporen proti mikro razam, vlagoodporen, nedrseč in tako primeren za vse bivalne prostore, za vlažne prostore, kot tudi bolj obremenjene poslovne prostore. Polagamo ga lahko tudi preko ploščic.

- Spodnja plast integrirane plute zmanjšuje pohodni zvok in izboljša udobje
- Izdelani so iz 90% obnovljivih surovin, les prihaja iz trajnostno upravljanih gozdov, brez PVC. Podloga je narejena iz reciklirane plute. Njihovo stabilno jedro in zelo odporna površina sta učinkovita zaščita, vgrajena plast iz plute pa zanesljivo izolira pohodni hrup.

1. Zgornja plast podov je zelo trpežna in vlagoodporna.
2. Avtentični dekor.
3. GreenTec plošče so primerne tudi za kopalnice in vhodna območja.
4. Integrirana spodnja plutovinasta plast za izolacijo pohodnega hrupa.

DEBELINA	7,5 mm
DIMENZIJA DESKE	Classic 1292 x 193 x 7,5mm, Large 1292 x 246 x 7,5mm
ODPORNOST	R10 in R33 *
POLAGANJE	Patentiran sistem CLIC *it!* sistem za hitro polaganje, plavajoče na klik, v javnih prostorih pa ga je potrebno lepiti.
PODLOGE	Podloga ni potrebna
PROSTORI	Zaradi 100 % vodoodpornosti je uporaben v vseh, tudi vlažnih prostorih, za intenzivno domačo nego in komercialno uporabo z veliko obremenjenostjo
TALNO GRETJE	Za prostore s centralnim talnim gretjem
ČIŠČENJE	Čistimo ga z vlažno krpo ali s parnimi čistilniki
CENA	Enotna za vse Design pode GreenTec
GARANCIJA	20 let za uporabo v zasebnih in 5 let za uporabo v javnih prostorih

* Legenda na koncu kataloga

LARGE

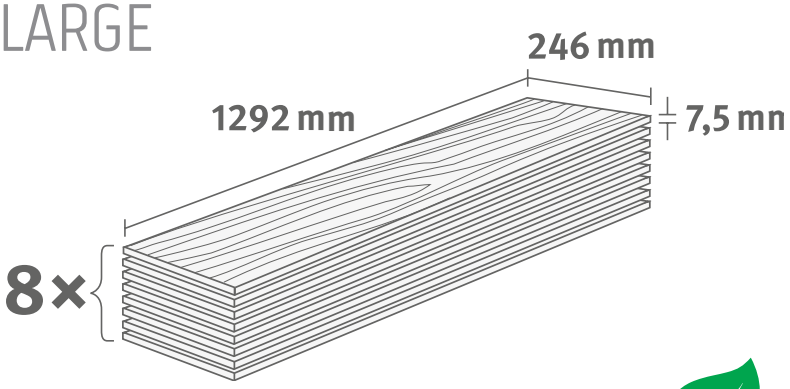

Large | RAZRED ODPORNOSTI R33 | PODLOGA NE | LEPLJENJE NE

7.5 mm | 25 | CLIC it!

v paleti: 42 paketov

v paketu: 2,5427 m² | 17,5 kg | 8 kosov

Razred odpornosti proti zdrsu: 10

NAŠA ŠIFRA	DOBAVITELJEVA ŠIFRA		LETEV dimenzija 60x23x2400 / ŠIFRA	VRSTA LETVE	PRIPOROČENA BARVA zaključka	PRITRDILEC - ŠIFRA	POVRŠINA HRAPAVOSTI*

49881	339195	33217	L451	HRAST ANTRACID	10191	M

49874	339164	33218	L452	SREBRNA	10191	M

49882	339133	49821	L558	HRAST KREM	10191	D

* Legenda na koncu kataloga

CLASSIC

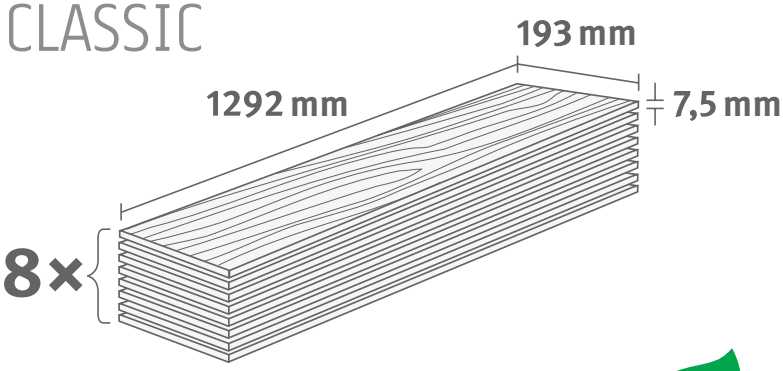

Classic | RAZRED ODPORNOSTI R33 | PODLOGA NE | LEPLJENJE NE

7.5 mm | 25 | CLIC it!

v paleti: 56 paketov

v paketu: 1,9948 m² | 13,5 kg | 8 kosov

Razred odpornosti proti zdrsu: 10

NAŠA ŠIFRA	DOBAVITELJEVA ŠIFRA		LETEV dimenzija 60x23x2400 / ŠIFRA	VRSTA LETVE	PRIPOROČENA BARVA zaključka	PRITRDILEC - ŠIFRA	POVRŠINA HRAPAVOSTI*

49877	338341	33208	L386	HRAST SIVI	10191	0

49623	338259	42139	L547	hrast sivi	10191	0

48449	1412138	42140	L548	srednje rjava	10191	0

* Legenda na koncu kataloga

NAŠA ŠIFRA	DOBAVITELJEVA ŠIFRA		LETEV dimenzija 60x23x2400 / ŠIFRA	VRSTA LETVE	PRIPOROČENA BARVA zaključka	PRITRDILEC - ŠIFRA	POVRŠINA HRAPAVOSTI*
49878	1412216		49817	L553	rdeče rjava	10191	0
49879	338150		49818	L554	hrast krem	10191	D
49880	338051		16383	L201	rdeče rjava	10191	D
49875	337955		49819	L557	hrast sivi	10191	D
49876	337924		49820	L559	hrast antracid	10191	D

* Legenda na koncu kataloga

Egger HOME COMFORT pod iz PLUTE | EHC

Tih, topel in prijeten

LASTNOSTI

Tihi, topli in prijetni pod, zahvaljujoč vgrajeni plutovinasti plasti za zvočno izolacijo. 40 milijonov celic plute izolira toploto in jo zadrži pod nogami. Okolju in uporabniku prijazen pod, ki ne vsebuje PVC-ja. Comfort pod je še posebej udoben in prijeten za hojo. Združuje prednosti plute in laminatnega poda in zagotavlja dobro toplotno izolacijo.

IZDELAVA

Večplastna zgradba, s plastjo plute zgoraj in spodaj. Tiskan z novo HD digitalno tehnologijo – motiv dekorja ima visoko ločljivost.

1. Okolju prijazna plast za zaščito proti UV svetlobi
2. Digitalni tisk dekorja HD ločljivosti
3. Elastična plast iz plute
4. Nosilna plošča HDF swellbarrler+ iz naravnih lesenih vlaken
5. Integrirana plast plute za zvočno izolacijo

DEBELINA

8 mm

DIMENZIJA DESKE

Classic 1292 x 193 x 8 mm, Large 1292 x 246 x 8 mm, Kingsize 1292 x 327 x 8 mm

ODPORNOST

Razred odpornosti R31

POLAGANJE

Patentiran klik sistem Clic *it!* za hitro polaganje. Plavajoče ga ne lepimo.

PODLOGE

Podloga ni potrebna, ker je in tegrirana v samem podu

PROSTORI

Primeren je predvsem za spalnice, otroške sobe, pa tudi za druge bivalne prostore

TALNO GRETJE

Za prostore s centralnim vodnim gretjem in talnim gretjem

ČIŠČENJE

Enostavno čiščenje in vzdrževanje. Zaradi zatesnjene površine je zelo higieničen pod.

CENA

Enotna za vse Comfort pode

GARANCIJA

15 let za stanovanjske prostore

PVC free

KINGSIZE

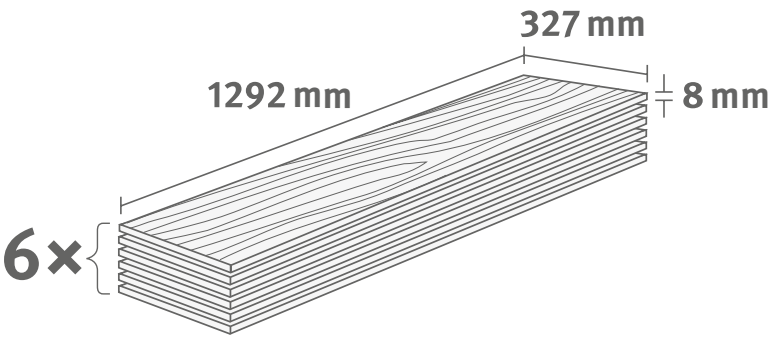

Kingsize | RAZRED ODPORNOSTI R31 | PODLOGA NE | LEPLJENJE NE

8 mm | 15 | CLIC it!

v paleti: 38 paketov

v paketu: 2,5349 m² | 21 kg | 6 kosov

NAŠA ŠIFRA	DOBAVITELJEVA ŠIFRA		LETEV dimenzija 60x23x2400 / ŠIFRA	VRSTA LETVE	PRIPOROČENA BARVA zaključka	PRITRDILEC - ŠIFRA	POVRŠINA HRAPAVOSTI*

50860	339072	49826	L482	srednje rjavi	10191	D

50861	339010	49827	L563	antracid	10191	M

50859	338983	16383	L201	bela	10191	S

* Legenda na koncu kataloga

LARGE

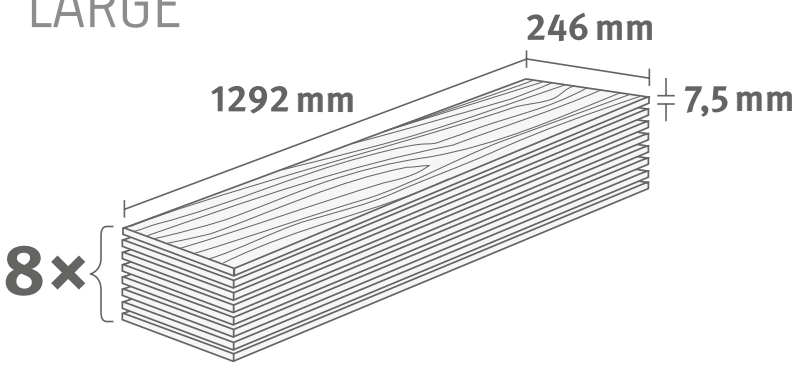

Large | RAZRED ODPORNOSTI R31 | PODLOGA NE | LEPLJENJE NE

8 mm | 15 | CLIC *it!*

v paleti: 48 paketov

v paketu: 2,5427 m² | 8 kg | 8 kosov

NAŠA ŠIFRA	DOBAVITELJEVA ŠIFRA		LETEV dimenzija 60x23x2400 / ŠIFRA	VRSTA LETVE	PRIPOROČENA BARVA zaključka	PRITRDILEC - ŠIFRA	POVRŠINA HRAPAVOSTI*

50863	338471	27003	L322	hrast krem	10191	D

50862	338433	49828	L511	svetlo sivi	10191	S

* Legenda na koncu kataloga

CLASSIC

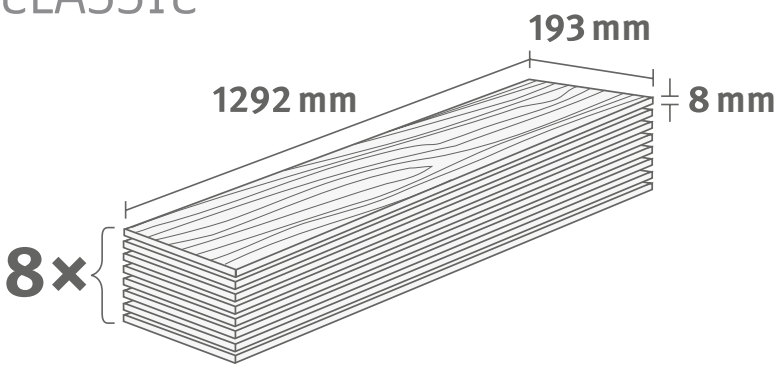

Classic | RAZRED ODPORNOSTI R31 | PODLOGA NE | LEPLJENJE NE | 8 mm | 15 | CLIC it!

v paleti 48 paketov

v paketu: 1,9948 m² | 13 kg | 8 kosov

NAŠA ŠIFRA	DOBAVITELJEVA ŠIFRA		LETEV dimenzija 60x23x2400 / ŠIFRA	VRSTA LETVE	PRIPOROČENA BARVA zaključka	PRITRDILEC - ŠIFRA	POVRŠINA HRAPAVOSTI*
50864	337580		29677	L387	svetlo sivi	10191	D
49953	337405		39533	L453	rdeče rjavi	10191	D
50347	337375		49823	L561	rjava	10191	D
50865	337283		49825	L566	svetlo sivi	10191	D

EHC005
Sammersville hrast beli

EHC011
Hailfax hrast

Razred odpornosti proti zdrsu: 10

EHC018
Chita hrast

Razred odpornosti proti zdrsu: 10

EHC027
Armona

* Legenda na koncu kataloga

pierre cardin
ALEXEY BRODOVITCH

Egger HOME LAMINAT pod | EHL

Praktičen, trajna vrednost, enostaven za nego

LASTNOSTI

Fleksibilen in kakovosten, funkcionalen, trpežen in privlačnega videza. S pristnim videzom lesa, keramike ali kamna, bodisi z optiko ali lakirane deske, pri nekaterih pa sinhro pore še poudarijo naraven videz. Vzdolžno posneti robovi na dveh (V2) ali 4 straneh (V4), poskrbijo za bodisi poudarjene robove ali deskast videz. Zahvaljujoč površini s posebno antistatično tehnologijo zagotavlja kakovostno bivanje, njegova naravna sestava pa vnaša v prostor zdravo ozračje.

IZDELAVA

Iz štirih plasti lesenih vlaknenih (HDF) plošč, po proizvodni metodi DPL (direktno prešani laminat).

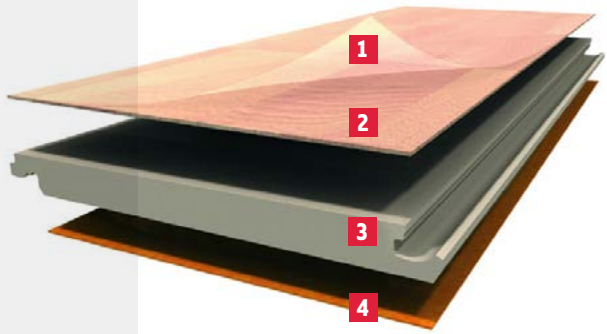

1. Fleksibilna, proti razenju zelo odporna površina
2. Dekorativni papir
3. HDF Quell Stop + nosilna plošča iz lesenih vlaken
4. Stabilizator

DEBELINA

7, 8, 10 ali 12 mm

DIMENZIJA DESKE

1291 x 194 mm (Classic) 246 mm(Large) ali 327 mm (Kingsize)135 (Medium) 245 (Long)

ODPORNOST

Razred 31, 32, 33 in R10 (proti zdrsu)

POLAGANJE

Enostavno polaganje s patentiranim JUSTClic! in UNIfit sistemom - brez lepljenja

PODLOGE

Debelina podloge 2 mm ali manj

PROSTORI

Za vse bivalne prostore, razen kopalnic.

TALNO GRETJE

Za prostore z vodnim centralnim talnim gretjem

ČIŠČENJE

Zelo higieničen pod, zaradi zatesnjene strukture površine nečistoča ne more prodreti v notranjost, enostavni za čiščenje in vzdrževanje

CENA

Odvisna od debeline in pohodnega razreda laminata

GARANCIJA

R31 - 15 let, R32 - 20 let, za klaso R33 - 25 let

KINGSIZE

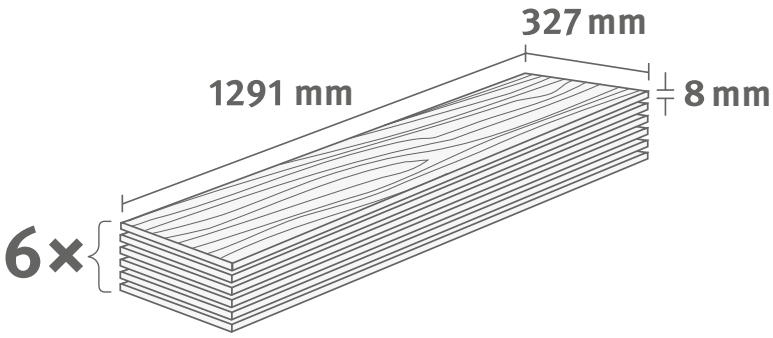

Kingsize | RAZRED ODPORNOSTI R32 | PODLOGA DA | LEPLJENJE NE

10 mm | 20 | UNI fit! Patented

v paleti: 40 paketov

v paketu: 2,5329 m² | 18 kg | 6 kosov

NAŠA ŠIFRA	DOBAVITELJEVA ŠIFRA		LETEV dimenzija 60x23x2400 / ŠIFRA	VRSTA LETVE	PRIPOROČENA BARVA zaključka	PRITRDILEC - ŠIFRA	POVRŠINA HRAPAVOSTI*

42124	217707		42125	L468	siva	10191	M

42084	086655		33216	L426	rdeče rjava	10191	M

37188	307439		37194	L469	svetlo siva	10191	M

* Legenda na koncu kataloga

NAŠA ŠIFRA	DOBAVITELJEVA ŠIFRA		LETEV dimenzija 60x23x2400 / ŠIFRA	VRSTA LETVE	PRIPOROČENA BARVA zaključka	PRITRDILEC - ŠIFRA	POVRŠINA HRAPAVOSTI*

37189	217646		37195	L470	srebrna	10191	M

37931	217769		37196	L165	rdeče rjava	10191	S

42085	217738		37191	L252	rdeče rjava	10191	S

LARGE

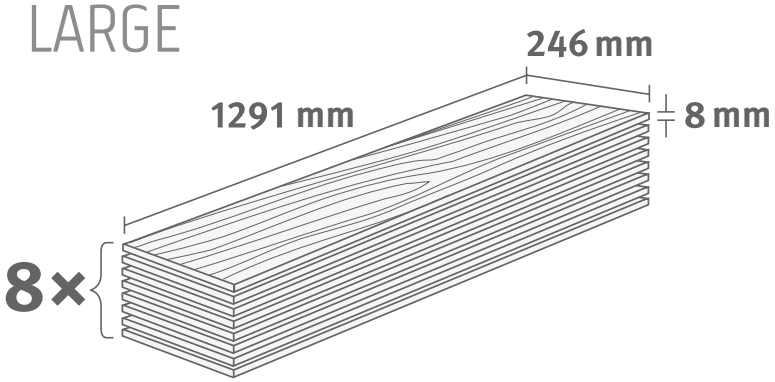

Large | RAZRED ODPORNOSTI R31 | PODLOGA DA | LEPLJENJE NE

8 mm | 20 | UNI fit! Patented

v paleti 45 paketov

v paketu: 2,5407 m² | 20 kg | 8 kosov

NAŠA ŠIFRA	DOBAVITELJEVA ŠIFRA		LETEV dimenzija 60x23x2400 / ŠIFRA	VRSTA LETVE	PRIPOROČENA BARVA zaključka	PRITRDILEC - ŠIFRA	POVRŠINA HRAPAVOSTI*

29547	088116	11034	L112	lešnik	10191	N

42083	265074	42121	L384	svetlo siva	10191	N

41814	265043	40027	L368	svetlo siva	10191	N

* Legenda na koncu kataloga

CLASSIC

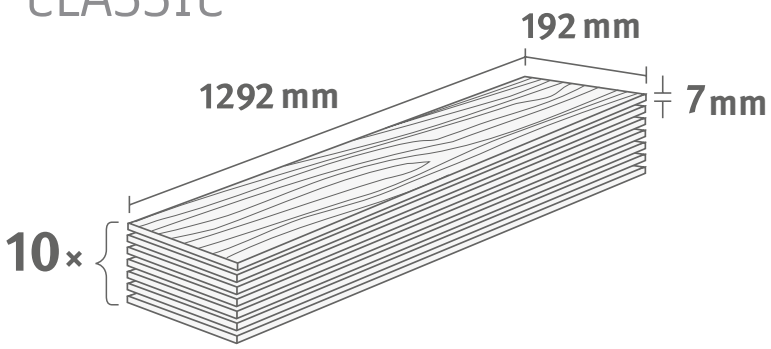

Classic | RAZRED ODPORNOSTI R31 | PODLOGA DA | LEPLJENJE NE

10 mm | 20 | JUST clic! Patented

v paleti 52 paketov

v paketu: 2,4806 m² | 16 kg | 10 kosov

NAŠA ŠIFRA	DOBAVITELJEVA ŠIFRA		LETEV dimenzija 60x23x2400 / ŠIFRA	VRSTA LETVE	PRIPOROČENA BARVA zaključka	PRITRDILEC - ŠIFRA	POVRŠINA HRAPAVOSTI*

25103	031396	25296	L354	hrast sivi	10191	D

26112	031426	27166	L355	hrast rjavi	10191	D

28913	086006	29677	L387	svetlo siva	10191	D

22927	450845	11556	L150	rdeče rjava	10191	D

* Legenda na koncu kataloga

NAŠA ŠIFRA	DOBAVITELJEVA ŠIFRA		LETEV dimenzija 60x23x2400 / ŠIFRA	VRSTA LETVE	PRIPOROČENA BARVA zaključka	PRITRDILEC - ŠIFRA	POVRŠINA HRAPAVOSTI*
CENA LETVE 4,04 EUR/tm							

20720	451262	11637	L144	hrast krem	10191	D

41857	450937	42175	L185	lešnik	10191	D

20782	450968	22835	L283	rdeče rjava	10191	D

49979	339737	49813	L536	lešnik	10191	D

CLASSIC

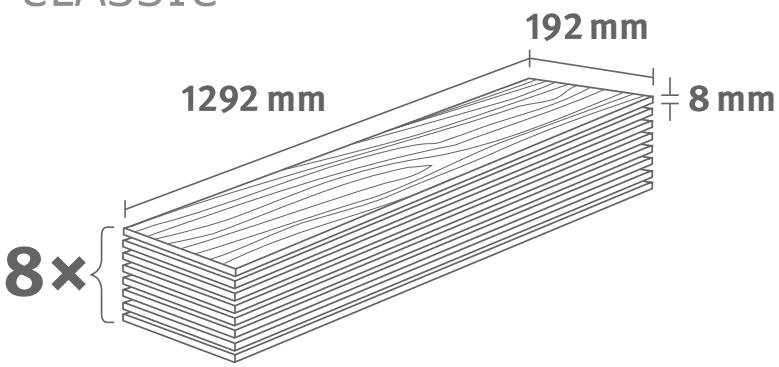

v paleti 60 paketov

v paketu: 1,9933 m² | 15 kg | 8 kosov

NAŠA ŠIFRA	DOBAVITELJEVA ŠIFRA		LETEV dimenzija 60x23x2400 / ŠIFRA	VRSTA LETVE	PRIPOROČENA BARVA zaključka	PRITRDILEC - ŠIFRA	POVRŠINA HRAPAVOSTI*

42082	030412	42120	L359	rdeče rjava	10191	M

20410	452825	11034	L112	rdeče rjava	10191	D

20723	452641	23200	L241	srednje rjava	10191	D

42079	262202	20794	L321	srednje rjava	10191	O

41855	264718	27883	L323	lešnik	10191	O

* Legenda na koncu kataloga

NAŠA ŠIFRA	DOBAVITELJEVA ŠIFRA		LETEV dimenzija 60x23x2400 / ŠIFRA	VRSTA LETVE	PRIPOROČENA BARVA zaključka	PRITRDILEC - ŠIFRA	POVRŠINA HRAPAVOSTI*

42081	085528	42119	L417	srednje rjava	10191	N

42080	262325	26457	L345	srednje rjava	10191	O

42118	262035	42117	L479	siva	10191	S

49978	1413503	37193	L394	lešnik	10191	N

49884	1413504	49815	L515	siva	10191	N

NAŠA ŠIFRA	DOBAVITELJEVA ŠIFRA		LETEV dimenzija 60x23x2400 / ŠIFRA	VRSTA LETVE	PRIPOROČENA BARVA zaključka	PRITRDILEC - ŠIFRA	POVRŠINA HRAPAVOSTI*

49885	1413497		49816	L567	rdeče rjava	10191	N

* Legenda na koncu kataloga

Egger HOME - AQUA - LAMINATNI pod

Vlagoodporen laminat

LASTNOSTI

Odporen proti vlagi in primeren za vlažne prostore. V primerjavi z običajnimi keramičnimi ploščicami je enostavnejši za polaganje. Vzdolžno posneti robovi na 4 straneh (V4), poskrbijo za bodisi poudarjene robove ali deskast videz. Zahvaljujoč površini s posebno antistatično tehnologijo zagotavljajo kakovostno bivanje, njegova naravna sestava pa zagotavlja zdravo ozračje v prostoru.

IZDELAVA

Posebna tehnologija Aqua+. Spodnji sloj ima posebno vlagoodpormno površino in vlagoodporno nosilno ploščo.

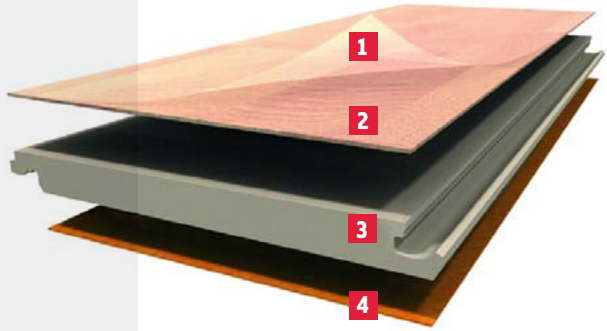

1. Fleksibilna, proti razenju zelo odporna površina
2. Dekorativni papir
3. HDF Quell Stop + nosilna plošča iz lesenih vlaken
4. Stabilizator

DEBELINA	8 mm
DIMENZIJA DESKE	1291 x 193 mm (Classic)
ODPORNOST	Razred 32 mm, nekateri tudi R10
POLAGANJE	Patentiran klik system UNIfit za plavajoče polaganje ali lepljenje po celi površini
PODLOGE	Debelina podloge 2mm ali manj
PROSTORI	Za vse bivalne prostore, tudi hodnike in kopalnice, za vse javne prostore, še posebej priporočljiv za turistične objekte.
TALNO GRETJE	Za prostore s vodnim centralnim talnim gretjem
ČIŠČENJE	Enostavno s toplo vodo, lahko tudi s parnimi čistilniki
CENA	Enotna za vse Aqua laminatne pode
GARANCIJA	Doživljenjska za stanovanjske prostore, 5 let za poslovne prostore

CLASSIC

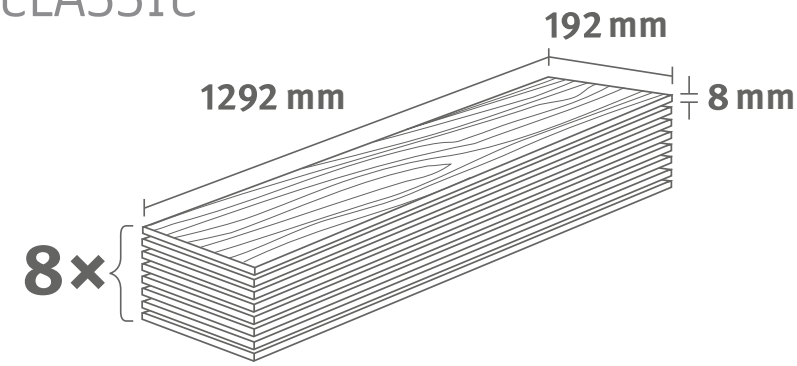

v paleti: 60 paketov

v paketu: 1,9933 m² | 15 kg | 8 kosov

NAŠA ŠIFRA	DOBAVITELJEVA ŠIFRA		LETEV dimenzija 60x23x2400 / ŠIFRA	VRSTA LETVE	PRIPOROČENA BARVA zaključka	PRITRDILEC - ŠIFRA	POVRŠINA HRAPAVOSTI*

42130	262653	42135	L487	lešnik	101961	0

* Legenda na koncu kataloga

NAŠA ŠIFRA	DOBAVITELJEVA ŠIFRA		LETEV dimenzija 60x23x2400 / ŠIFRA	VRSTA LETVE	PRIPOROČENA BARVA zaključka	PRITRDILEC - ŠIFRA	POVRŠINA HRAPAVOSTI*

42132	262714	42137	L543	siva	101961	N

42131	262745	42136	L422	srednje rjava	101961	N

42126	339973	42121	L384	svetlo siva	101961	N

42128	340009	40027	L368	srednje rjava	101961	N

42127	340061	42134	L546	lešnik	101961	D

* Legenda na koncu kataloga

Priporočljiva lepila za AQUA pod. Vsa lepila, ki jih priporoča Egger za lepljenje AQUA poda so navedena na spletni strani:

http://www.lesoprodukt.eu/wp-content/uploads/2020/08/Egger-PRIPOROCLJIVA-LEPILA-za-AQUA-pod.pdf

Egger LAMINATNI pod BASIC - EBL

Praktičen, trajna vrednost, enostaven za nego

LASTNOSTI

Fleksibilen in kakovosten, funkcionalen, trpežen in privlačnega videza. S pristnim videzom lesa, keramike ali kamna, bodisi z optiko ali lakirane deske, pri nekaterih pa sinhro pore še poudarijo naraven videz. Vzdolžno posneti robovi na dveh (V2) ali 4 straneh (V4), poskrbijo za bodisi poudarjene robove ali deskast videz.. Zahvaljujoč površini s posebno antistatično tehnologijo zagotavljajo kakovostno bivanje, njegova naravna sestava pa vnaša zdravo ozračje v prostor.

IZDELAVA

Iz štirih plasti iz lesenih vlaknenih (HDF) PLOŠČ , po proizvodni metodi DPL (direktno prešani laminat).

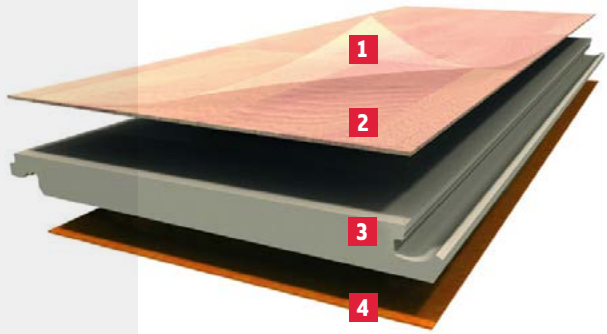

1. Fleksibilna, proti razenju zelo odporna površina
2. Dekorativni papir
3. HDF Quell Stop + nosilna plošča iz lesenih vlaken
4. Stabilizator

DEBELINA

7, 8, 10 ali 12 mm

DIMENZIJA DESKE

1291 x 194 mm (Classic) 246 mm(Large) ali 327 mm (King size)135 (Medium) 245 (Long)

ODPORNOST

Razred 31, 32, 33 in R10 (proti zdrsu)

POLAGANJE

Enostavno polaganje s patentiranim JUSTClic! in UNIfit sistemom - brez lepljenja

PODLOGE

Debelina podloge 2 mm ali manj

PROSTORI

Za vse bivalne prostore, razen kopalnic.

TALNO GRETJE

Za prostore s vodnim centralnim talnim gretjem

ČIŠČENJE

Zelo higieničen pod, zaradi zatesnjene strukture površine nečistoča ne more prodreti v notranjost, enostavni za čiščenje in vzdrževanje

CENA

Odvisna od debeline in pohodnega razreda laminata

GARANCIJA

R31 - 15 let, R32 - 20 let, za klaso R33 - 25 let

CLASSIC

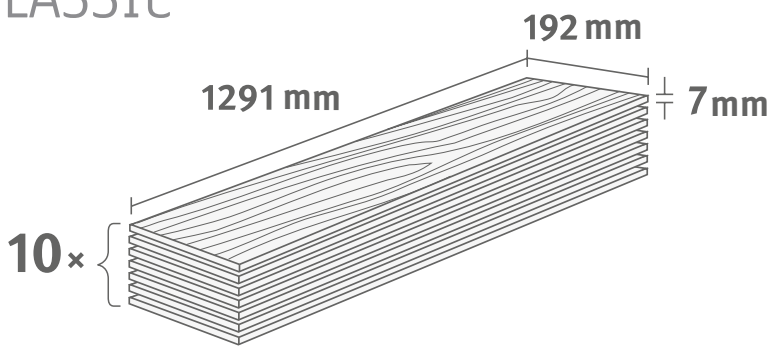

Classic | RAZRED ODPORNOSTI R31 | PODLOGA DA | LEPLJENJE NE

8 mm | 20 | JUST clic! Patented | UNI fit! Patented

v paleti 52 paketov

v paketu: 2,4806 m² | 16 kg | 10 kosov

NAŠA ŠIFRA	DOBAVITELJEVA ŠIFRA		LETEV dimenzija 60x23x2400 / ŠIFRA	VRSTA LETVE	PRIPOROČENA BARVA zaključka	PRITRDILEC - ŠIFRA	POVRŠINA HRAPAVOSTI*
EBL002 Stangl bukev							
41586	1264898		42138	L131	rdeče rjava	10191	D
EBL005 Hrast trilogija mleko							
41584	1251928		25743	L340	svetlo siva	10191	D
EBL006 Ačhensee hrast							
41585	1251470		26457	L345	siva	10191	D
EBL018 Windstor hrast							
41530	1251434		11556	L150	lešnik	10191	D

* Legenda na koncu kataloga

TALNE OBLOGE Tarkett

Vse dodatne informacije o Tarkett TALNIH OBLOGAH na Tarkett spletni strani:

https://www.tarkett.rs/sr_RS/

LAMINAT Tarkett

LASTNOSTI

Izredno udoben in ekonomičen pod, zagotavlja veliko toplotno stabilnost. Akustična podloga zadržuje zunanji hrup. Ima povečano odpornost na udarce. V različnih dizajnih - videzu lesa, kamna ali drugi grafiki. Daje efekt sijaja, mata ali relijefne obdelave. Čvrst sitem zaključkov preprčuje vdor umazanije na spojih. Površina laminata je odporna na prah, melaminski površinski premaz pa preprčuje razvoj bakterij na površini laminata.

IZDELAVA

Iz 80% lesa, ki se nahaja v sredini laminata, zgoraj ima dekorativni sloj tiskanega papirja.

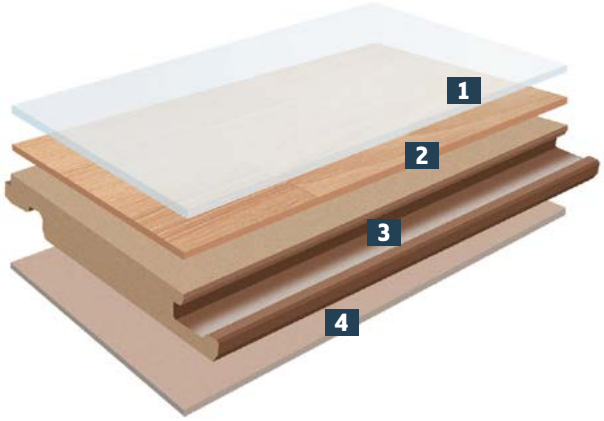

1 zgornja zaščitna plast

2 Dekorativni papir

3 HDF plošča

4 spodnji stabilizator

DEBELINA

8, 9, 10, 12, 14mm

DIMENZIJA DESKE

Več različnih dimenzij

POLAGANJE

Tc Lock sistem omogoča enostavno polaganje na klik. Ga ne lepimo

PODLOGE

Debelina podloge 2mm ali manj

PROSTORI

Idealen za vse bivalne prostore razen kopalnice

TALNO GRETJE

Primeren je za talno gretje

ČIŠČENJE

Čistimo ga z vlažno krpo

CENA

Cena je odvisna od debeline in pohodnega razreda laminata

Laminat debeline 9 mm

1.292 x 194 x 9 mm

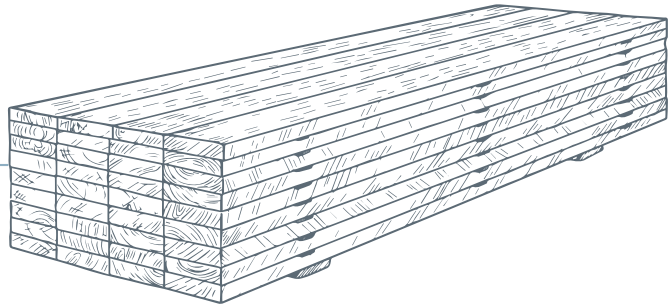

RAZRED ODPORNOSTI 33

PODLOGA DA

LEPLJENJE NE

POLAGANJE KLIK

v paleti 56 paketov

v paketu: 1,754 m² | 14 kg | 7 desk

NAŠA ŠIFRA	DOBAVITELJEVA ŠIFRA		LETEV dimenzija 60x23x2400mm / ŠIFRA	PRIPOROČENA BARVA LETVE	PRITRDILEC - ŠIFRA

38041	504015025	39994	Serwood siva beige	49069

38043	504015029	39995	Daispring reinbow	49069

Laminat debeline 10 mm

1.291 x 159 x 10 mm

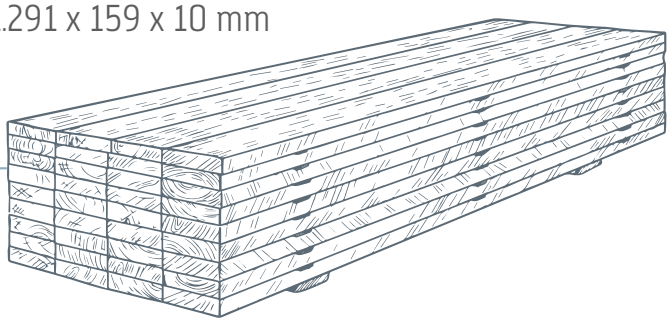

RAZRED ODPORNOSTI 33

PODLOGA DA

LEPLJENJE NE

POLAGANJE KLIK

v paleti 75 paketov

v paketu: 1,232 m² | 11 kg | 6 desk

NAŠA ŠIFRA	DOBAVITELJEVA ŠIFRA		LETEV dimenzija 60x23x2400mm / ŠIFRA	PRIPOROČENA BARVA LETVE	PRITRDILEC - ŠIFRA
PILOT Brown					
38050	504418006		39996	Severna Dakota hrast	49069
PILOT Earhart					
38045	504418000		39994	Bela	49069
PILOT Lindbergh					
38049	504418003		39997	Beige hrast	49069

Laminat debeline 12 mm

1.292 x 194 x 12 mm

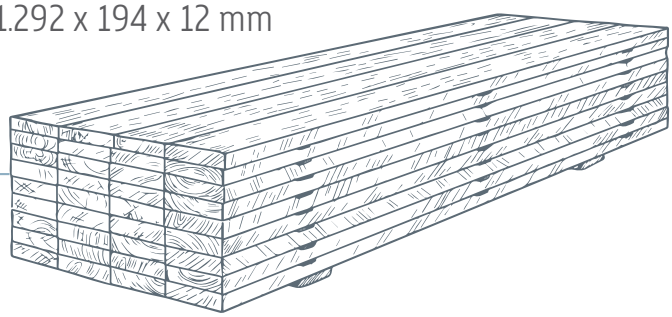

RAZRED ODPORNOSTI 33

PODLOGA DA

LEPLJENJE NE

POLAGANJE KLIK

v paleti 56 paketov

v paketu: 1,253 m² | 18,85 kg | 7 desk

NAŠA ŠIFRA	DOBAVITELJEVA ŠIFRA		LETEV dimenzija 60x23x2400mm / ŠIFRA	PRIPOROČENA BARVA LETVE	PRITRDILEC - ŠIFRA
NAVIGATOR La manche					
38044	504415019		39998	Beige hrast	49069
GALLERY Renoir					
41922	504425005		51294	renoir galery	49069

Laminat debeline 14 mm

1.292 x 194 x 14 mm

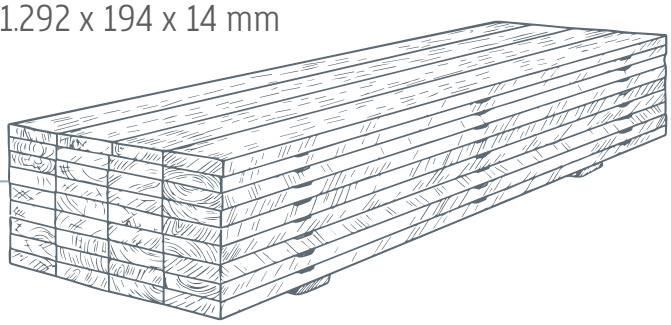

RAZRED ODPORNOSTI 33

PODLOGA DA

LEPLJENJE NE

POLAGANJE KLIK

v paleti 48 paketov

v paketu: 1,253 m² | 16 kg | 5 desk

NAŠA ŠIFRA	DOBAVITELJEVA ŠIFRA		LETEV dimenzija 60x23x2400mm / ŠIFRA	PRIPOROČENA BARVA LETVE	PRITRDILEC - ŠIFRA
38051	504421001		39999	Medeni hrast	49069
41921	504421003		51295	Orion	49069

VINILI Tarkett

LASTNOSTI

VINILI so tople talne obloge z naravnim videzom lesa, keramike ali kamna, s širokim izborom dizajnov. Je izredno udoben in ekonomičen pod, ki daje občutek toplote pod nogami. So vodoodporne talne obloge in zelo odporne na obrabo, praktične, odlično izolirajo hrup pri hoji. So izredno fleksibilene, dolgotrajene, trpežene, negorljive, protizdrsne, z antibakterijskimi, protiglivičnimi, antistatičnimi lasnostmi ter blažijo hrup.

IZDELAVA

Narejene so iz vinila

1. ekstremna zaščita
2. plast proti obrabi
3. plast z natisnjenim dizajnom
4. notranja s peno oblazinjena plast
5. kompaktna plast obdelana s stekleno tkanino
6. hrbtna plast za dodatno zaščito
7. tekstilna plast
8. hrbtna stran z printom

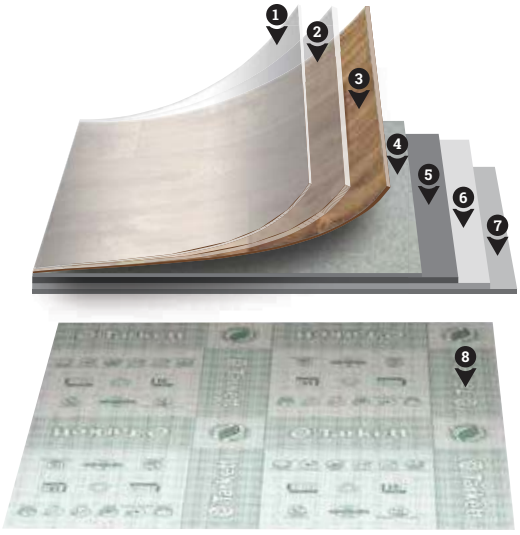

DEBELINA

2 mm za lepljenje in 4 mm za polaganje na klik

DIMENZIJA DESKE

Več različnih dimenzij

POLAGANJE

Polagamo ga lahko brez lepljenja, z lepljenjem ali z lepilnim trakom.

PODLOGE

1,5 mm podloga za VINILE na KLIK mora biti pod vinilom ravna, suha in čista. Pri neravni podlogi je predhodno potrebno položiti maso za izravnavo

PROSTORI

Za vse bivalne prostore

TALNO GRETJE

Za talno gretje, primerna temperatura v prostoru pa je odvisna od karakteristike lepila

ČIŠČENJE

Enostaven za čiščenje in vzdrževanje z vlažno krpo, lahko dodamo tudi nevtralno čistilo

CENA

Cena je odvisna od debeline zgornjega sloja

KOLEKCIJA ESSENTIAL 30

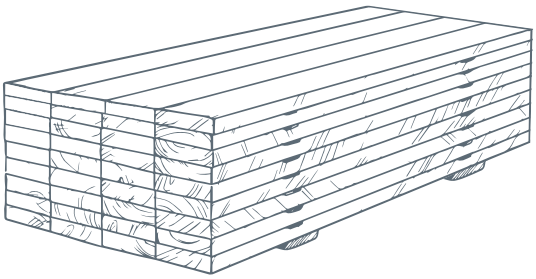

RAZRED ODPORNOSTI 31

PODLOGA NE

LEPLJENJE DA

POLAGANJE LEPLJENJE

v paketu: 3,3400 m² | 13,3 kg | 12 kosov

NAŠA ŠIFRA	DOBAVITELJEVA ŠIFRA	DIMENZIJA v mm	2	LETEV dimenzija 60x23x2400 / ŠIFRA	PRIPOROČENA BARVA LETVE
Medeno pepelnat					
29806	3976032	1219x229x2		40003	Country hrast rjav
Svetlo siva					
32809	3977010	1219x229x2		40004	
Dimljen hrast siv					
36730	3977004	1219x229x2		40005	Dimnjen hrast svetel
Primary bor naravni					
36731	3977020	1219x229x2		40010	Soft

NAŠA ŠIFRA	DOBAVITELJEVA ŠIFRA	DIMENZIJA v mm		LETEV dimenzija 60x23x2400 / ŠIFRA	PRIPOROČENA BARVA LETVE
36732	24707003	1219x229x2		40003	Country hrast rjav
36733	24707011	1219x229x2		40003	Country hrast rjav
39720	3977003	1219x229x3		40007	Dimnjen hrast temno siv

NAŠA ŠIFRA	DOBAVITELJEVA ŠIFRA	DIMENZIJA v mm		LETEV dimenzija 60x23x2400 / ŠIFRA	PRIPOROČENA BARVA LETVE
Aspen hrast siv					
39721	3977013	1219x229x4		40005	Dimnjen hrast svetel
Cerused hrast beige					
39723	24707009	1219x229x2		40008	Cerused hrast beige
Venecia siva					
39724	3979001	1219x229x2		40009	Venecia siva

LEPILO za VINILE

MEKOL, 1570 - 6kg

LEPILO ZA VINILE

šifra: 40220 Poraba 300 g/m^2

VINILI na KLIK

KOLEKCIJA STARFLOOR CLICK 30

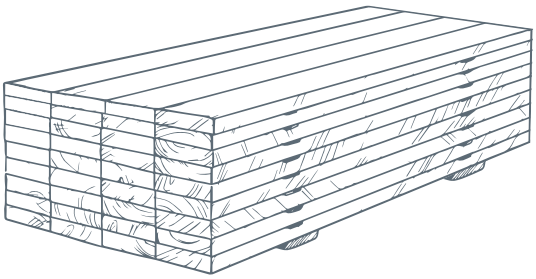

RAZRED ODPORNOSTI 31

PODLOGA DA

LEPLJENJE NE

POLAGANJE KLIK

v paketu 2,009 m²

Teža paketa: 13,3 kg | V paketu: 9 kosov

NAŠA ŠIFRA	DOBAVITELJEVA ŠIFRA	DIMENZIJA v mm	KOLIČINA V PAKETU V KG		LETEV dimenzija 60x23x2400 / ŠIFRA	PRIPOROČENA BARVA LETVE
Cerused hrast beige						
29810	35998005	1222x183x4	2,0090		40008	Cerused hrast beige
Cerused hrast rjav						
29811	35998006	1222x183x4	2,0090		40003	Country hrast rjav
Dimnjen hrast svetlo siv						
29813	35998007	1222x183x4	2,0090		40005	Dimnjen hrast svetel
Mehki hrast naraven						
29814	35998011	1222x183x4	2,0090		40010	Soft

NAŠA ŠIFRA	DOBAVITELJEVA ŠIFRA	DIMENZIJA v mm	KOLIČINA V PAKETU V KG		LETEV dimenzija 60x23x2400 / ŠIFRA	PRIPOROČENA BARVA LETVE
Skandinavski les bel						
36820	35998013	1222x183x4	2,0090		40013	Skandinavski les bel
Dimnjen hrast temno siv						
39729	35998008	1222x183x4	2,0090		40007	Dimnjen hrast temno siv
Countri hrast svetli beige						
45628	36002002	1222x183x4	2,0090		51296	beige
Country hrast rjavi						
49328	36002000	1222x183x4	2,0090		51297	hrast
Country hrast hladno siv						
49329	36002001	1222x183x4	2,0090		51298	hrast siv
Slate siv						
45627	35994005	310x603x4	1,6820		51299	siva

PODLOGE za VINILE

ŠIFRA	NAZIV PODLOGE	KOLIČINA V PAKETU	DIMENZIJA	
29980	Podloga Selit Selitbloc LVT	10 m^2	1.118 x 850 x 8 mm	
35329	SILENZIO DUO	10 m^2	1180 x 8500 x 1,5mm	
48465	Podloga TARKOMFORT	10 m^2	1180 x 8500 x 1,5mm	

PARKETI Tarkett

ENOLAMELNI *(videz kmečke deske)*

TROLAMELNI *(tri deske na eni lameli)*

LASTNOSTI

Parket predstavlja klasično toploto lesa v ekološki in moderni talni oblogi, površina je gladka ali ščetkana. Je izredno lepega in estetskega videza, naraven in topel. Narejen je v deskah, ki so takoj primerne za vgradnjo. Parket je že brušen in lakiran ali oljen. Je dolgotrajen, stabilen in varen.

IZDELAVA

Iz najkvalitetnejšega 100% trdega lesa. Patentiran lak mu daje še dodatno izjemno trdnost

ZGORNJI SLOJ – Trdi les z zaščitnim slojem

SREDNJI SLOJ – Zložene letvice, ki dajejo stabilnost

SPODNJI BALANSIRNI SLOJ – stabilizirajo desko in ji dajejo potrebno dimenzionalno stabilnost

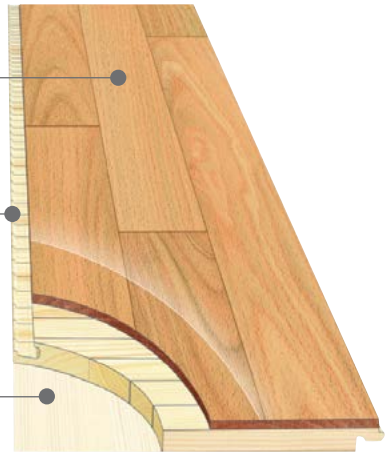

DEBELINA

Debelina ene deske je lahko 10,2 mm, 12,6mm, 13,2 mm ali 14 mm, širina deske od 140-194mm. Debelina zgornje plasti deske je 2,8 mm

POLAGANJE

Polagamo ga plavajoče z lepljenjem ali brez. T-lock sistem mu omogoča, da se deske prilegajo in da so spoji varni in nevidni. Ima možnost ponovnega brušenja, lakiranja ali oljenja

PODLOGE

Podloga debeline do 2 mm

PROSTORI

Za vse bilvalne prostore razen za kopalnice

TALNO GRETJE

Hrastov parket je primeren je za talno gretje s temperaturo poda do 25 stopinj, pri bukovem ali javorjovem parketu pa talnega gretja ne priporočamo

ČIŠČENJE

Brisanje z vlažno krpo z blagimi čistili

CENA

Cena je odvisna od vrste lesa parketa in vrste laka

GARANCIJA

Od 5-30 let

PARKETI Tarkett - TROSLOJNI **TROLAMELNI**

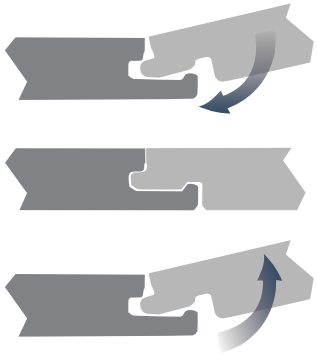

POLAGANJE T-LOCK NAČIN

RAZRED ODPORNOSTI 33

PODLOGA DA

LEPLJENJE DA

POLAGANJE T-LOCK

NAŠA ŠIFRA	DOBAVITELJEVA ŠIFRA	KOLEKCIJA	DIMENZIJA v mm	KOLIČINA V PAKETU V m^2	DESK V PAKETU	OLJEN		LETEV dimenzija 60x23x2400 / ŠIFRA	PRIPOROČENA BARVA LETVE
Bolero hrast nordica									
47959	550035023	BOLERO	1123x194x14	1,7520	8	NE		/	/
Hrast classica country									
42051	550043030	CLASSICA	1127x194x10,2	1,7520	8	NE		/	/
Polarni hrast									
47659	550233004	SOMMER	2283x194x13,2	2,6580	6	NE		39989	Krem
Eurostandard hrast classic									
47016	550235001	SOMMER	1123x194x13,2	1,3070	6	NE		39881	Hrast

NAŠA ŠIFRA	DOBAVITELJEVA ŠIFRA	KOLEKCIJA	DIMENZIJA v mm	KOLIČINA V PAKETU V m^2	DESK V PAKETU	OLJEN		LETEV dimenzija 60x23x2400 / ŠIFRA	PRIPOROČENA BARVA LETVE
Hrast jasper									
33489	550170004	SALSA	2283x194x14	2,6580	6	DA		33491	Art vanilija
Premium hrast moonstone									
33488	550170002	SALSA	2283x195x14	2,5800	6	DA		33492	Hrast robusten bel
Hrast									
31553	550043007	CLASSICA	1123x194x12,6	1,3070	6	NE		39881	Hrast
Jesen									
31554	550043005	CLASSICA	1123x194x12,6	1,3070	6	NE		39987	Jesen
Hrast beige									
42055	550233006	SOMMER	2283x194x13,2	2,6580	6	DA		39989	Hrast

NAŠA ŠIFRA	DOBAVITELJEVA ŠIFRA	KOLEKCIJA	DIMENZIJA v mm	KOLIČINA V PAKETU V m^2	DESK V PAKETU	OLJEN		LETEV dimenzija 60x23x2400 / ŠIFRA	PRIPOROČENA BARVA LETVE
Hrast sivi									
42054	550233007	SOMMER	2283x194x13,2	2,6580	6	DA		/	/
Jesen nordic									
42052	550053033	SOMMER	2283x194x13,2	2,6580	6	NE		39989	Krem

PARKETI Tarkett - TROSLOJNI **ENOLAMELNI**

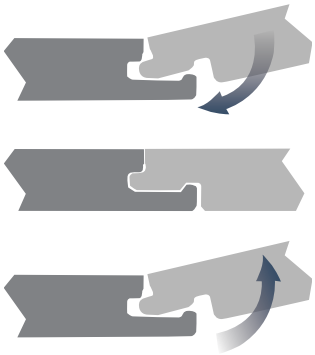

POLAGANJE T-LOCK NAČIN

LEPLJENJE **DA**

POLAGANJE T-LOCK

PODLOGA **DA**

DESK V PAKETU: 6 kosov

OLJEN: NE

NAŠA ŠIFRA	DOBAVITELJEVA ŠIFRA	KOLEKCIJA	DIMENZIJA v mm	KOLIČINA V PAKETU V m^2		LETEV dimenzija 60x23x2400 / ŠIFRA	PRIPOROČENA BARVA LETVE
Hrast beige							
47957	550035022	BOLERO	1123x194x14	1,3070		/	/
Plank hrast cream							
28993	550054007	SOMMER	2000x140x13,2	1,6800		39989	Hrast robusten bel
Plank hrast natur							
28991	550054005	SOMMER	2000x140x13,2	1,6800		39981	Hrast

NAŠA ŠIFRA	DOBAVITELJEVA ŠIFRA	KOLEKCIJA	DIMENZIJA v mm	KOLIČINA V PAKETU V m^2		LETEV dimenzija 60x23x2400 / ŠIFRA	PRIPOROČENA BARVA LETVE

28992	550054001	SOMMER	2000x140x13,2	1,6800		39990	Hrast cocoa

DODATKI za TALNE OBLOGE

PODLOGE

ŠIFRA	NAZIV	KOLIČINA V PAKETU	DIMENZIJA v mm
29980	PODLOGA za VINILE SELIT Selitbloc LVT 1,5mm	10 m^2	1.118 x 850 x 8
29979	PODLOGA SELIT Floorkomfort xps 3mm	7 m^2	590 x 790 x 3
29659	PODLOGA SELIT - plošča iz lesenih vlaken 5mm	7 m^2	590 x 790 x 5
29658	PODLOGA SELIT- PLUTA 2mm	15 m^2	1000 x 15000 x 2
29657	PODLOGA SELIT- SELITFLEX 1,6mm	18m^2	1200 x 15000 x 1,6
35329	PODLOGA za LAMINAT in VINIL - SILENZIO DUO 1,5mm	10m^2	1180 x 8500 x 1,5
27860	PODLOGA ZA LAMINAT- SILENZIO EASY 2mm	15m2	1000 x 15000 x 2
48465	PODLOGA za VINIL TARKOMFORT	10m^2	
50112	PODLOGA BASIC 1,6 mm	20m^2	

OSTALI DODATKI

ŠIFRA	NAZIV	KOLIČINA V PAKETU	CENA EUR/paket
36486	TESNILNA MASA ZA LAMINATE CLIC-SEALER- aqua EGGER Tuba 70 gr	1 KOS	
10191	PRITRDILCI ZA LETVE EGGER CLIP KOVINSKI	50 KOS	
42159	PRITRDILCI ZA STENSKO MONTAŽO	100 KOS	

ZAKLJUČKI PVC ZA LETVE

ŠIFRA	NAZIV	KOLIČINA V PAKETU	CENA EUR/paket
31698	L/D SREBRN	2 KOS	
38307	L/D, bel	2 KOS	
31767	L/D, HRAST ANTICID	2 KOS	
31768	L/D, HRAST KREM	2 KOS	

ŠIFRA	NAZIV	KOLIČINA V PAKETU
31769	L/D, HRAST SIVI	2 KOS
31773	L/D, LEŠNIK	2 KOS
32015	L/D, RDEČE RJAVI	2 KOS
31770	L/D,SREDNJE RJAVA	2 KOS
31771	L/D,SVETLO SIVI	2 KOS
38305	Notranji kot, beli	2 KOS
31753	Notranji kot, hrast antracid	2 KOS
31754	Notranji kot, hrast krem	2 KOS
31755	Notranji kot, hrast sivi	2 KOS
31759	Notranji kot, lešnik	2 KOS
31758	Notranji kot, rdeče rjavi	2 KOS
31696	NOTRANJI KOT, SREBRN	2 KOS
31756	Notranji kot, srednje rjavi	2 KOS
31757	Notranji kot, svetlo sivi	2 KOS
38306	Spojnik beli	2 KOS
31760	Spojnik hrast antracid	2 KOS
31761	Spojnik hrast krem	2 KOS
31762	Spojnik hrast sivi	2 KOS
31766	Spojnik lešnik	2 KOS
31765	Spojnik rdeče rjavi	2 KOS
31763	Spojnik srednje rjavi	2 KOS
31764	Spojnik svetlo sivi	2 KOS
31697	Spojnik pvc srebrn	2 KOS
31746	Zunanji kot, hrast antracid	2 KOS
31747	Zunanji kot, hrast krem	2 KOS
31748	Zunanji kot, hrast sivi	2 KOS
31752	Zunanji kot, lešnik	2 KOS
31751	Zunanji kot, rdeče rjavi	2 KOS
31749	Zunanji kot, srednje rjav	2 KOS
31750	Zunanji kot, svetlo sivi	2 KOS
31695	ZUNANJI KOT, SREBRN	2 KOS

Legenda

7 mm | 7.5 mm | 8 mm | 10 mm

Skupna debelina deske

31 | 32 | 33

Razred odpornosti

proti obrabi - večja številka, večja odpornost

15 | 20 | 25 | Life Time

Garancija v letih

Na voljo pri distributerju ali na internetu.

D | M | N | O | S

Hrapavost površine

D - Deepskin - zelo globoka in rustikalna površinska struktura
M - Mineral površina - podom podarja veliko mero avtentičnosti
N - Natural Pore je površina z naravno in pristno imitacijo masivnega lesa
O - Omnipore površina z nepravilnimi lesnimi porami imitira les na svoj naraven in eleganten način
S - Smoothtouch je fina površinska struktura, ki daje podu na otip žameten občutek.

R 10

R10

Protizdrsne lastnosti zagotavljajo varnost in visoko udobje pri hoji v vseh prostorih

JUST *clic!* Patented | UNI *fit!* Patented | CLIC *it!*

Profili - način polaganja

Polaganje brez orodja

Aqua +

Aqua+

Posebna tehnologija Aqua+. Spodnji sloj ima posebno vlagoodpormno površino in vlagoodporno nosilno ploščoa

LESO PRODUKT®

Vaš lesni center v Sloveniji

POSLOVNI PARTNERJI

EGGER

Tarkett

CLEAF

REHAU

FALCO wood industry

RESOPAL

ABET LAMINATI

kronospan

akustik+ Room acoustic solutions.

europlac

TILLY NATURHOLZPLATTEN

Sauerland Spanplatte

PISZ Sklejka Paged

HTS Exklusive Oberflächen

PRI NAS SE PRODAJA OKOVJE

Hettich

KESSEBÖHMER